TRUCK & TRAILER | AGRAR | INDUSTRIE | BPW

FZB

FAHRZEUGBEDARF.AT

WINTERAKTION #2022/23

Aftermarket Group | FZB ALU | ERMAX® | HBN-Teknik A/S | HESTAL | idem telematics | Monark

Aktion gültig ab sofort bis 31.03.2023 bzw. solange der Vorrat reicht

FZB | BPW

FAHRZEUGBEDARF.AT

TRUCK & TRAILER

Als der weltweit führende Fahrwerkhersteller von gezogenen Fahrzeugen und als der Vollsortimenter für Nfz-Teile im Markt beraten wir Sie stets persönlich und fachkompetent, um die für Sie beste Lösung zu finden.

AGRAR

Ob Erstausrüstung oder Teilehandel, als verlässlicher Systempartner im Agrarbereich, setzen wir auf Knowhow und einwandfreien Lieferservice.

INDUSTRIE

Wir vertreiben ein umfangreiches Programm verschiedenster Fahrzeugbauteile und vieles mehr für Ihre industriellen Anwendungen. Mit unseren langjährigen Produktionspartnern ist es möglich, Sonderfertigungen innerhalb kurzer Zeit zu realisieren.

BPW

Als Teil der BPW Gruppe, dem führenden Systempartner für die Transportindustrie, bieten wir mit unseren starken Marken BPW, ERMAX, HBN-Teknik,Hestal und idem telematics alle Vorteile im Bereich Technologie und Dienstleistung.

UNSERE STANDORTE IM ÜBERBLICK

NEUPRODUKTE	4
BATTERIEN	5 - 6
STARTHILFE	7
CHEMIE	8
WERKZEUG	9
ARBEITSSCHUTZ	10
NEU IM SORTIMENT	11
BODYPARTS	12 - 13
BELEUCHTUNG ERMAX	14 - 16
LUFTFEDERUNG	17
KOMPRESSOR (AUSTAUSCH)	18
FILTER	19
ABVERKAUF	20

Polrad € 15.50
passend f. BPW Vergleichs Nr. 03.310.08.51.0
Art. Nr. 046.895-00A

Hauptspiegel links € 283.50
passend f. DAF XF/XG/XG+ ab 10/2020
Vergleichs Nr. 2248157 Art. Nr. 59.1027.001.099

Hauptspiegel rechts € 283.50
passend f. DAF XF/XG/XG+ ab 10/2020
Vergleichs Nr. 2248158 Art. Nr. 59.1027.002.099

Spiegelglas links, HS € 43.62
passend f. DAF XF/XG/XG+ ab 10/2020
Vergleichs Nr. 2306590 Art. Nr. 19.1027.011.099

Spiegelglas rechts, HS € 43.62
passend f. DAF XF/XG/XG+ ab 10/2020
Vergleichs Nr. 2306591 Art. Nr. 19.1027.012.099

Spiegelglas links, WWS € 41.35
passend f. DAF XF/XG/XG+ ab 10/2020 Vergleichs Nr. 2306592
Art. Nr. 19.1027.311.099

Spiegelglas rechts, WWS € 41.35
passend f. DAF XF/XG/XG+ ab 10/2020 Vergleichs Nr. 2306593
Art. Nr. 19.1027.312.099

LACKIERBAR

Abdeckung links HS € 32.08
passend f. DAF XF/XG/XG+ ab 10/2020
Vergleichs Nr. 2248172 Art. Nr. 12.1027.107.099

LACKIERBAR

Abdeckung rechts HS € 32.08
passend f. DAF XF/XG/XG+ ab 10/2020
Vergleichs Nr. 2248173 Art. Nr. 12.1027.108.099

Luftfederbalg € 255.00
passend f. Mercedes
Vergleichs Nr. 9603201817
Art. Nr. AU341817-K

DOWNLOADCENTER: www.fahrzeugbedarf.at/downloads

Alle Preise sind exkl. MwSt. Änderungen und Irrtümer vorbehalten. Angebote gültig bis 31.03.2023 bzw. solange der Vorrat reicht.

AGM-Batterie € 315.00
ProMotive AGM - 12Volt / 210AH / 1200A - LxBxH: 518x276x242
Art. Nr. 710901120E652VAR

EFB-Starterbatterie € 229.00
ProMotive EFB - 12Volt / 240AH / 1200A - LxBxH: 518x276x242
Art. Nr. 740500120E652VAR

EFB-Starterbatterie € 187.00
ProMotive EFB - 12Volt / 190AH / 1050A - (LxBxH) - 513x223x223
Art. Nr. 690500105E652VAR

EFB-Starterbatterie € 79.00
BLUE dynamic - 12Volt / 74AH / 680A - LxBxH: 278x175x190
Art. Nr. 5740120683132VAR

EFB-Starterbatterie € 69.00
BLUE dynamic - 12Volt / 60AH / 540A - (LxBxH) - 242x175x19
Art. Nr. 5604080543132VAR

Starterbatterie € 149.00
12Volt / 180AH / 1000A - (LxBxH) - 513x223x223
Art. Nr. TL00208TL

Symbolbild

Starterbatterie € 165.00
12Volt / 225AH / 1150A - (LxBxH) - 518x276x242
Art. Nr. TL00209TL

Symbolbild

EFB-Starterbatterie € 185.00
12Volt / 225AH / 1150A - LxBxH: 517x275x238
Art. Nr. TL00211TL

Symbolbild

EFB-Starterbatterie € 166.00
12Volt / 180AH / 1000A - LxBxH: 513x223x217
Art. Nr. TL00210TL

Symbolbild

Starterbatterie € 125.00
12Volt / 140AH / 760A - (LxBxH) - 513x189x223
Art. Nr. TL00206TL

Symbolbild

Starterbatterie € 82.00
12Volt / 95AH / 800A - (LxBxH) - 353x175x190
Art. Nr. TL00201TL

Linkedin

@WeAreFzb

KRAFTSTOFFKOSTEN SPAREN, VARTA® PROMOTIVE AGM WÄHLEN.

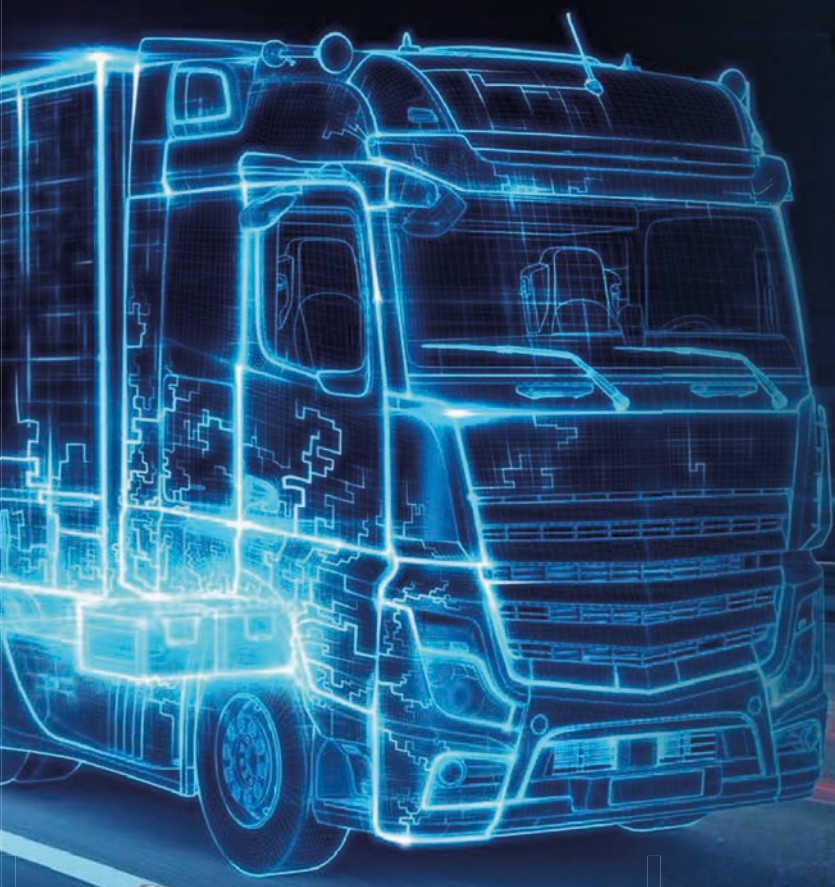

€ 315.00

BIS ZU 75 % WENIGER LEERLAUF SPART KRAFTSTOFF

Wie aktuelle Flottendaten belegen, lassen sich die Leerlaufzeiten zum Aufladen der Batterien über Nacht oder in Ruhezeiten mit der VARTA ProMotive AGM-Batterie im Vergleich zu herkömmlichen Batterien* um bis zu 75 % verkürzen.

Ruhezeiten pro Woche:

3 l
Kraftstoffverbrauch im Leerlauf pro Stunde

6 h
weniger Leerlaufzeiten mit AGM-Technologie (im Vergleich zu herkömmlichen Batterien)

18 l
Kraftstoffeinsparungen pro Woche
Kraftstoffkosten: **ca. 2,00 €/Liter**

Bis zu **36 €** pro Fahrzeug und wöchentlicher Ruhezeit
Einsparungen

*Quelle: Clarios – basierend auf Daten verschiedener Großflotten

Die VARTA ProMotive AGM hält einer Tiefentladung hervorragend stand und zeichnet sich durch exzellente Startfähigkeit aus. Selbst nach dem Wochenende hat sie genug Reserven, um das Fahrzeug zu starten.

- Kürzere Leerlaufzeiten für einen spürbar geringeren Kraftstoffverbrauch
- Keine Kompromisse bei elektrischen Verbrauchern – für mehr Komfort unterwegs
- Weniger NOx-/CO_2- und Geräuschemissionen für mehr Nachhaltigkeit und Umweltfreundlichkeit

6x CYCLE LIFE

HÖCHSTE VIBRATIONS-FESTIGKEIT

OE
ORIGINAL-ERSATZTEIL

DE
HERGESTELLT IN DEUTSCHLAND

KRAFTSTOFF UND GELD SPAREN.
Werden Sie Teil des VARTA-Flottenprogramms und erhalten Sie direkten Kontakt zu unseren Batterieexperten und Schulungen vor Ort.
www.varta-partner-portal.com

Alles startet mit VARTA®

CLARIOS

Starthilfekabel € 72.00
35mm², 4,5 Meter, 600A,
in Zip-Tasche verpackt
Art. Nr. SK35

Starthilfekabel € 82.00
35mm², 4,5 Meter, 500A,
mit Startsafe-Schutzschaltung,
in Zip-Tasche verpackt
Art. Nr. SKS35

Starthilfekabel € 105.00
50 mm², 5,0 Meter, 1000A,
in Textiltasche verpackt
Art. Nr. SK550

Start - Ladegerät € 549.00
12/24V, 3200A
Art. Nr. BA1220000322

Ladegerät € 130.00
vollautomatisch, 24V
Art. Nr. 1240000124

Ladegerät € 780.00
Profigerät für die Werkstatt,
vollautomatisches Laden,
für tief entladene Batterien
Art. Nr. 1232403035

Hochfrequenz Ladegerät € 75.00
12V, 5A, vollautomat.r Ladezyklus, bis 110Ah,
Erhaltungsladung möglich
Art. Nr. MXS5.0

Hochfrequenz Ladegerät € 135.00
12V, 7A, vollautomat. Ladezyklus, bis 150Ah,
Erhaltungsladung möglich
Art. Nr. MXS7.0

Ladegerät € 65.00
12V, 3.8A, für alle
12V-Batterien geeignet
Art. Nr. CT5.0

Ladezange € 14.50
vollisoliert, Vollguss,
abgewinkelt, 1000A, rot
Art. Nr. WZ10

Ladezange € 14.50
vollisoliert, Vollguss,
abgewinkelt, 1000A, schwarz
Art. Nr. WZ11

Instagram

@WeAreFzb

Streusalz € 7.90
Defrost Auftausiedesalz im 10kg Eimer
Art. Nr. 92465DEF

Streusalz € 5.90
Defrost Auftausiedesalz Sack zu 10 kg
Art. Nr. 92319DEF

Streusalz € 7.90
Defrost Auftausiedesalz Sack zu 25 kg
Art. Nr. 92311DEF

Kupferpaste € 5.50
Spray, 500 ml
Art. Nr. 70350

Kontaktspray € 3.90
Electronic, 500 ml
Art. Nr. 71150P

Polschutzlack € 3.95
Batteriepol - Schutzlack Spray, 150 ml
Art. Nr. PTC72650

Korrosionsschutzlack € 6.99
2 in 1 500ml RAL 3000, Feuerrot
Art. Nr. 20566-AA

Korrosionsschutzlack € 6.99
2 in 1 500ml RAL 1004, Goldgelb
Art. Nr. 20563-AA

Korrosionsschutzlack € 6.99
2 in 1 500ml RAL 5012, Lichtblau
Art. Nr. 20572-AA

AdBlue 1000 Liter € 1495.00
mit Pumpanschluss, Preis inkl. IBC Gebinde
Art. Nr. 26699011E

AdBlue € 396.00
220 Liter
Preis inkl. Fass-Gebinde
Art. Nr. 845220

AdBlue € 18.50
10 Liter
inkl. Ausgiesser
Art. Nr. 845010

Alle Preise sind exkl. MwSt. Änderungen und Irrtümer vorbehalten. Angebote gültig bis 31.03.2023 bzw. solange der Vorrat reicht.

Einhand-Multifunktions-Schlüssel € 31.90
8-32mm
Art. Nr. 114.0055KST

Digital Multimeter € 45.90
Automatik Digital-Multimeter inkl. Prüfspitzen
Art. Nr. 150.1765KST

Taschenlampe € 14.90
LEDMAX CREE-Power LED Taschenlampe inklusive 2 AAA 1, 5 V Batterien
Art. Nr. 150.4370KST

Handlampe € 19.90
Mobile Werkstatt-Handlampe, 300 Lumen
Art. Nr. 150.4505KST

Spezial-Schrauben-Ausdreher-Satz € 39.90
1/4" - 1/2", 34tlg.
Art. Nr. 150.7060KST

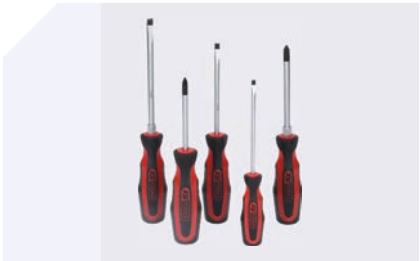

Schraubendreher-Satz € 9.90
ERGOTORQUE+ Schraubendreher-Satz, 5-tlg. PH+Schlitz
Art. Nr. 159.0005KST

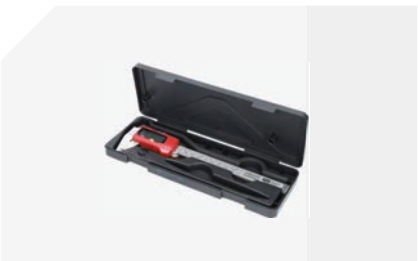

Digital-Messschieber € 22.90
0-150 mm
Art. Nr. 300.0532KST

Schlagschrauber € 129.90
1/2" ROCKET Hochleistungs-Druckluft- Schlagschrauber 2.300 Nm
Art. Nr. 512.0000KST

Stabschrauber-Satz € 32.90
eMONSTER 1/4" Akku-Bit-Stabschrauber-Satz, 27-tlg
Art. Nr. 515.3600

Videoskop-Satz € 37.90
Wi-Fi-Videoskop-Satz,Ø 5,5 mm, 5-tlg
Art. Nr. 550.7560

Laufbühne € 95.90
Aluminium-Sicherheits-Laufbühne, L1000xB405xH480mm
Art. Nr. 800.0960KST

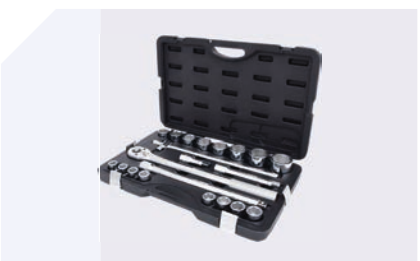

Steckschlüsselsatz € 199.90
3/4" Steckschlüssel-Satz, 21-tlg.
Art. Nr. 911.0721KST

Kapselgehörschutz mit Bluetooth € 68.84
Telefonieren, Musik hören, Akkulaufzeit bis zu 8 Stunden
Art. Nr. 701437

Sicherheitsschuh € 88.00
Skechers Malad Comp Toe, ESD u. metallfreie Zehenschutzkappen
GR.41 - 47.5 Art. Nr. 200127EC_BLK_ (41 - 47,5)

Handschuh € 6.44
Worker Pro Thermo Comfort, in den Größen 9 - 11
Art. Nr. 709 (115 - 117)

Winterhandschuh € 2.85
Winter Grip, in den Größen 8-11
Art. Nr. 709 (281 - 284)

Stiefel € 42.40
Winter gefüttert S3, in den Größen 40 - 46
Art. Nr. 805 (040 - 046)

Sicherheitsstiefel € 22.00
Gummistiefel „Profi S5" gelb, in den Größen 40 - 48
Art. Nr. 902 (040 - 048)

Jacke „Monsun" € 31.00
Regenjacke, gelb, Reflexstreifen, mit Kapuze, i. d. Größen XL u. XXL | 56/58- 60/62 Art. Nr. 804 (010 - 011)

Bundhose Monsun € 21.00
Regenhose gelb, Reflexstreifen, Gummizug i. Bund, i. d. Größen XL - XXL | 56/58- 60/62 Art. Nr. 804 (004 - 005)

Haube € 7.25
schwarz, LED-Leuchte m. 4 Leuchtstärken, Akku über USB aufladbar Art. Nr. 70000 (6GEB - 07GEB)

Handschuh € 3.50
Upcycled Sensitive Dunkelblau Gr. 9 - 11
Art. Nr. 740003- (09 - 11)

Handschuh € 3.50
Upcycled Sensitive Dunkelgrün Gr. 9 - 11
Art. Nr. 740001- (09 - 11)

YouTube

@WeAreFzb

Alle Preise sind exkl. MwSt. Änderungen und Irrtümer vorbehalten. Angebote gültig bis 31.03.2023 bzw. solange der Vorrat reicht.

Nightcutter F30R € 31.90
700 lm, 4 Leuchtmodi, mit Akku, inkl. USB-Ladekabel, Notfall-power-Bank
Art. Nr. 18901101111VAR

Indestructible BL20 Pro € 25.00
400 lm, 2 Leuchtmodi, inkl. 6xAA, Falltest 4m,
Art. Nr. 18751101421VAR

Indestructible F10 € 13.60
300 lm, 2 Leuchtmodi, inkl. 3xAAA, Falltest 9m
Art. Nr. 18710101421VAR

Indestructible F20 € 16.00
350 lm, 2 Leuchtmodi, inkl. 2xAA, Falltest 9m
Art. Nr. 18711101421VAR

Work Flex Area Light € 10.90
230 lm, 2 Leuchtmodi, inkl.3xAA, mit Magnet, Einstellbarer Lichtbereich zum hängen oder stellen
Art. Nr. 17648101421VAR

Work Flex Pocket Light € 8.70
110 lm, 2 Leuchtmodi, inkl. 3xAAA, mit Magnet und Taschenclip
Art. Nr. 17647101421VAR

Work Flex BL30R € 38.70
550 lm, 3 Leuchtmodi, mit Akku, inkl. USB-Ladekabel, Einsellbar. Lichtbereich, Abnehmbarer Tragegurt
Art. Nr. 18684101401VAR

AAA-Batterie € 1.79
LONGLIFE Power AAA 4er Blister
Art. Nr. 4903121414VAR

AA-Batterie € 1.79
LONGLIFE Power AA 4er Blister
Art. Nr. 4906121414VAR

C-Batterie € 1.79
LONGLIFE Power C 2er Blister
Art. Nr. 4914121412VAR

D-Batterie € 2.69
LONGLIFE Power D Blister
Art. Nr. 4920121412VAR

Batterien sind auch in Industrieverpackungen auf Anfrage lieferbar.

Art. Nr.	Bezeichnung	Information	Preis
TX4/ 6	TÜRVERLÄNGERUNG RECHTS	MAN TGX 2021 Vergleichs Nr. 81626100080	372,93 €
TX4/ 7	TÜRVERLÄNGERUNG LINKS	MAN TGX 2021 Vergleichs Nr. 81626100079	375,94 €
TX4/ 8	LUFTABWEISER RECHTS	MAN TGX 2021 Vergleichs Nr. 81626100052	122,56 €
TX4/ 9	LUFTABWEISER LINKS	MAN TGX 2021 Vergleichs Nr. 81626100051	122,56 €
TX4/ 61	LUFTFÖRDERER - MITTE AUF STOSSFÄNGER	MAN TGS 2021 - TGX 2021 Vergleichs Nr. 81416140185	38,35 €
TX4/ 62	LUFTFÖRDERER RECHTS - UNTEN AUF STOSSFÄNGER	MAN TGX 2021 Vergleichs Nr. 81416140228	18,80 €
TX4/ 63	LUFTFÖRDERER LINKS - UNTEN AUF STOSSFÄNGER	MAN TGX 2021 Vergleichs Nr. 81416140227	18,80 €
TX4/ 64	LUFTFÖRDERER RECHTS - OBEN AUF STOSSFÄNGER	MAN TGX 2021 Vergleichs Nr. 81416140230	26,32 €
TX4/ 65	LUFTFÖRDERER RE - OBEN AUF STOSSFÄNGER	MAN TGX 2021 Vergleichs Nr. 81416140229	26,32 €
TX4/ 78	STOSSFÄNGERPLATTE RECHTS	MAN TGX 2021 Vergleichs Nr. 81416100988	93,23 €
TX4/ 79	STOSSFÄNGERPLATTE LINKS	MAN TGX 2021 Vergleichs Nr. 81416100989	93,23 €
TX4/ 84	VERSCHLUSS RECHTS - ABSCHLEPPHAKEN	MAN TGX 2021 Vergleichs Nr. 81416100992	82,71 €
TX4/ 85	VERSCHLUSS LINKS - ABSCHLEPPHAKEN	MAN TGX 2021 Vergleichs Nr. 81416100993	82,71 €
TX4/ 86	ABDECKKAPPE RECHTS - FÜR SCHEINWERFERWASCH-ANLAGELOCH	MAN TGX 2021 Vergleichs Nr. 81416100996	36,09 €
TX4/ 87	ABDECKKAPPE LINKS - FÜR SCHEINWERFERWASCH-ANLAGELOCH	MAN TGX 2021 Vergleichs Nr. 81416100997	36,09 €
TX4/ 88	ABDECKKAPPE STOSSFAENGER RE	MAN TGS 2021 - TGX 2021 Vergleichs Nr. 81416100982	10,53 €
TX4/ 89	ABDECKKAPPE STOSSFAENGER LINKS	MAN TGS 2021 - TGX 2021 Vergleichs Nr. 81416100983	10,53 €
TX4/ 92	STOSSFÄNGERSEITENTEIL RECHTS - UNTEN	MAN TGX 2021 Vergleichs Nr. 81416105822	289,47 €
TX4/ 93	STOSSFÄNGERSEITENTEIL LINKS - UNTEN	MAN TGX 2021 Vergleichs Nr. 81416105823	289,47 €
TX4/ 94	STOSSFÄNGERSEITENTEIL RECHTS - MIT AUSSCHNITTE FÜR SCHEINWERFERWASCHANLAGE	MAN TGX 2021 Vergleichs Nr. 81416105832	345,86 €
TX4/ 95	STOSSFÄNGERSEITENTEIL RECHTS - MIT AUSSCHNITTE FÜR SCHEINWERFERWASCHANLAGE	MAN TGX 2021 Vergleichs Nr. 81416105833	345,86 €
TX4/ 96	TRITTPLATTE FÜR STOßSTANGE	MAN TGS 2021 - TGX 2021 Vergleichs Nr. 81416140099	39,10 €
TX4/103	UNTERE STOßFÄNGERTEIL	MAN TGS 2021 - TGX 2021 Vergleichs Nr. 81416140097	157,89 €
TX4/140	VORDERE BEPLANKUNG	MAN TGX 2021 Vergleichs Nr. 81611106112	887,22 €
TX4/141	GRILL UNTEN	MAN TGX 2021 Vergleichs Nr. 81611506127	804,51 €
TX4/150	GRILL UNTEN	MAN TGX 2021 Vergleichs Nr. 81416146085	580,45 €

Alle Preise sind exkl. MwSt. Änderungen und Irrtümer vorbehalten. Angebote gültig bis 31.03.2023 bzw. solange der Vorrat reicht.

Art. Nr.	Bezeichnung	Information	Preis
TX4/152	GRILLABDECKUNG - AUF GRILL OBEN	MAN TGX 2021 Vergleichs Nr. 81611506146	93,23 €
TX4/160	SEITENTEIL RECHTS	MAN TGS 2021 - TGX 2021 Vergleichs Nr. 81611100208	97,44 €
TX4/161	SEITENTEIL LINKS	MAN TGS 2021 - TGX 2021 Vergleichs Nr. 81611100209	97,44 €
TX4/164	LUFTABWEISER RECHTS	MAN TGS 2021 - TGX 2021 Vergleichs Nr. 81611100154	150,38 €
TX4/165	LUFTABWEISER LINKS	MAN TGS 2021 - TGX 2021 Vergleichs Nr. 81611100155	150,38 €
TX4/200	VORDERER KOTFLUEGEL RECHTS	MAN TGX 2021 Vergleichs Nr. 81615200088	443,61 €
TX4/201	VORDERER KOTFLUEGEL LINKS	MAN TGX 2021 Vergleichs Nr. 81615200089	443,61 €
TX4/206	AUSSERE ABDECKUNG RE - FÜR VORDERER KOTFLÜGEL HINTERE SEITE	MAN TGX 2021 Vergleichs Nr. 81612100910	45,86 €
TX4/207	AUSSERE ABDECKUNG LI - FÜR VORDERER KOTFLÜGEL HINTERE SEITE	MAN TGX 2021 Vergleichs Nr. 81612100909	45,86 €
TX4/208	KOTFLUEGELVERLAENGERUNG VORNE RECHTS	MAN TGX 2021 Vergleichs Nr. 81612100916	306,02 €
TX4/209	KOTFLUEGELVERLAENGERUNG VORNE LINKS	MAN TGX 2021 Vergleichs Nr. 81612100915	306,02 €
TX4/215	TRITTBRETT RECHTS/LINKS	MAN TGS 2021 - TGX 2021 Vergleichs Nr. 81615110035	42,86 €
TX4/141	GRILL UNTEN	MAN TGX 2021 Vergleichs Nr. 81611506127	804,51 €
TX4/150	GRILL UNTEN	MAN TGX 2021 Vergleichs Nr. 81416146085	580,45 €
TX4/152	GRILLABDECKUNG - AUF GRILL OBEN	MAN TGX 2021 Vergleichs Nr. 81611506146	93,23 €
TX4/160	SEITENTEIL RECHTS	MAN TGS 2021 - TGX 2021 Vergleichs Nr. 81611100208	97,44 €
TX4/161	SEITENTEIL LINKS	MAN TGS 2021 - TGX 2021 Vergleichs Nr. 81611100209	97,44 €
TX4/164	LUFTABWEISER RECHTS	MAN TGS 2021 - TGX 2021 Vergleichs Nr. 81611100154	150,38 €
TX4/165	LUFTABWEISER LINKS	MAN TGS 2021 - TGX 2021 Vergleichs Nr. 81611100155	150,38 €
TX4/200	VORDERER KOTFLUEGEL RECHTS	MAN TGX 2021 Vergleichs Nr. 81615200088	443,61 €
TX4/201	VORDERER KOTFLUEGEL LINKS	MAN TGX 2021 Vergleichs Nr. 81615200089	443,61 €
TX4/206	AUSSERE ABDECKUNG RE - FÜR VORDERER KOTFLÜGEL HINTERE SEITE	MAN TGX 2021 Vergleichs Nr. 81612100910	45,86 €
TX4/207	AUSSERE ABDECKUNG LI - FÜR VORDERER KOTFLÜGEL HINTERE SEITE	MAN TGX 2021 Vergleichs Nr. 81612100909	45,86 €
TX4/208	KOTFLUEGELVERLAENGERUNG VORNE RECHTS	MAN TGX 2021 Vergleichs Nr. 81612100916	306,02 €
TX4/209	KOTFLUEGELVERLAENGERUNG VORNE LINKS	MAN TGX 2021 Vergleichs Nr. 81612100915	306,02 €
TX4/215	TRITTBRETT RECHTS/LINKS	MAN TGS 2021 - TGX 2021 Vergleichs Nr. 81615110035	42,86 €
TX4/216	KOTFLUEGELBLENDE RECHTS	MAN TGX 2021 Vergleichs Nr. 81612100898	204,36 €
TX4/217	KOTFLUEGELBLENDE LINKS	MAN TGX 2021 Vergleichs Nr. 81612100897	220,30 €
TX4/250	DECKEL-EINSTIEG	MAN TGX 2021 Vergleichs Nr. 81615206004	30,08 €
TX4/300	KOTFLUEGELHALTER RECHTS	MAN TGX 2021 Vergleichs Nr. 81612430164	258,65 €
TX4/301	KOTFLUEGELHALTER LINKS	MAN TGX 2021 Vergleichs Nr. 81612430193	258,65 €
TX4/301	KOTFLUEGELHALTER LINKS	MAN TGX 2021 Vergleichs Nr. 81612430165	258,65 €
TX4/512	ABDECKUNGSPIEGELARM RECHTS - UNTEN	MAN TGS 2021 - TGX 2021 Vergleichs Nr. 81637320112	15,04 €
TX4/512	ABDECKUNGSPIEGELARM RECHTS - UNTEN	MAN TGS 2021 - TGX 2021 Vergleichs Nr. 81637320102	15,04 €
TX4/513	ABDECKUNGSPIEGELARM LINKS - UNTEN	MAN TGS 2021 - TGX 2021 Vergleichs Nr. 81637320113	15,04 €
TX4/513	ABDECKUNGSPIEGELARM LINKS - UNTEN	MAN TGS 2021 - TGX 2021 Vergleichs Nr. 81637320103	15,04 €
TX4/514	ABDECKUNGSPIEGELARM RECHTS - OBEN	MAN TGS 2021 - TGX 2021 Vergleichs Nr. 81637320114	15,04 €
TX4/514	ABDECKUNGSPIEGELARM RECHTS - OBEN	MAN TGS 2021 - TGX 2021 Vergleichs Nr. 81637320104	15,04 €
TX4/515	ABDECKUNGSPIEGELARM LINKS - OBEN	MAN TGS 2021 - TGX 2021 Vergleichs Nr. 81637320115	15,04 €
TX4/515	ABDECKUNGSPIEGELARM LINKS - OBEN	MAN TGS 2021 - TGX 2021 Vergleichs Nr. 81637320105	15,04 €
TX4/558	AUFNAHMEABSTANDREGELUNGSKLAPPE	MAN TGS 2021 - TGX 2021 Vergleichs Nr. 81416140098	9,77 €
TX4/690	STOßSTANGENHALTER - PPGF	MAN TGX 2021 Vergleichs Nr. 81416105821	654,14 €

ALLES RUND UM DIE BELEUCHTUNG VON LKW-ANHÄNGERN

Holen Sie sich die richtige Beleuchtungslösung für Ihre Trailer

ERMAX®

Alle Preise sind exkl. MwSt. Änderungen und Irrtümer vorbehalten. Angebote gültig bis 31.03.2023 bzw. solange der Vorrat reicht.

Heckleuchten, Warnleuchten, Seitenmarkierungsleuchten und Arbeitsscheinwerfern - mit Glühlampen, LED-Technologie oder Hybrid-Technologie? Als Einzelkomponenten oder als komplette Beleuchtungskonzepte mit ADR- zugelassenen Kabeln, Anschlussdosen und Befestigungsmaterial? Welche Beleuchtung ist für Sie die beste und günstigste?

Wir helfen Ihnen gerne bei der Beantwortung.

Heckleuchte TM5 € 42.00
LED, 10-30V, 2500mm Kabel open end, Schluss-, Brems- und Blinkleuchte
Art. Nr. 098 212 101

mit Rückfahr- & Nebenschlussleuchte

Heckleuchte TM5 € 42.00
LED, 10-30V, 2500mm Kabel open end, Schluss-, Brems- und Blinkleuchte
Art. Nr. 098 255 101

schlagfestes Polycarbonat

Voll-LED-Heckleuchte € 85.00
TM 11, 12-24V für Trailer, rechts, 7-poliger AMP-Anschluss, integrierte SIMAC-Steuerung
Art. Nr. 098 216 550

schlagfestes Polycarbonat

Voll-LED-Heckleuchte € 85.00
TM 11, 12-24V für Trailer, links, 7-poliger AMP-Anschluss, integrierte SIMAC-Steuerung
Art. Nr. 098 216 551

LED Steuergerät € 39.00
für Blink- und Bremslicht, Montage auf der Rückseite des Leuchtengehäuses TM11/TM12
Art. Nr. 098 298 149

LED Scheinwerfer € 33.00
12/24V 1600 Lumen, 300mm Kabel
Art. Nr. 098 174 265

LED Heckleuchte € 42.00
TM13, 12-36Vm, 1.0m Kabellänge, mit KZ-Beleuchtung
Art. Nr. 098212172

LED Heckleuchte € 99.00
TM12
Art. Nr. 098216620 (rechts) | 098216622 (links)

Unterfahrschutz R3 € 775.00
Aluminium, mit TM11-LED-Beleuchtung, 12/24V
Art. Nr. 098259580

Seitenmarkierungs-Positionsleuchte € 7.90
12/24V, Super Seal Anschluss, weiss, orange u. rot
Art. Nr. 098230726 | 098221726 | 098204726

LED Begrenzungsleuchte € 18.75
12/24V, 45°
Art. Nr. 098241448 (rechts) | 098241449 (links)

LED Kennzeichenleuchte € 19.90
12/24V, 1.2m Kabellänge
Art. Nr. 098254335

NEUPRODUKTE ERMAX BELEUCHTUNG
ES ZAHLT SICH AUS, DIE RICHTIGE WAHL ZU TREFFEN

Arbeits- u. Rückfahrscheinwerfer aus Kunststoff
1600 Lumen / Farbtemperatur: 6500K
Art. Nr. 098 174 290 | 098 174 295

LED Warnleuchte
Crystal LED, 12/24V, klare Lichtscheibe, weiss
für Flachanbau, Stabmontage u. Festmontage
Art. Nr. 098287200 | 098287230 | 098287250

LED Warnleuchte
Crystal LED, 12/24V, klare Lichtscheibe, orange
für Flachanbau, Stabmontage u. Festmontage
Art. Nr. 098287205 | 098287235 | 098287255

Heckleuchte TM2 HYBRID
Positionslicht im LED - übrige Funktions
als Glühbirne
Art. Nr. 098216265 (links) | 098216266 (rechts)

Heckleuchte TM15 LED
12/24V, links/rechts

Art. Nr. 098 216 590

Heckleuchte TM14 LED - Slim-Line
Ideel als Hochmontierte Leuchten

LED Heckleucht 3F
mit integriertem Rückfahr-
oder Arbeitsscheinwerfer
Art. Nr. 098216265 (links) | 098216266 (rechts)

Verteilerbox
mit Klemmbügeln u. rausnehmbare Klemmreihe.
Schlagfestes Material und ADR Genehmigung.
Art. Nr. 098216265 (links) | 098216266 (rechts)

ERMAX®

Alle Preise sind exkl. MwSt. Änderungen und Irrtümer vorbehalten. Angebote gültig bis 31.03.2023 bzw. solange der Vorrat reicht.

Luftfederbalg € 77.50
Vergleichs Nr. SAF 3 229 0039 00, Kögel 360112
Art. Nr. 084.100-75A

Luftfederbalg € 85.00
Vergleichs Nr. SAF 3 228 0042 00
Art. Nr. 084.345-71

Luftfederbalg € 83.00
Vergleichs Nr. SAF 3 229 0041 00
Art. Nr. 084.301-71A

Luftfederbalg € 77.50
Vergleichs Nr. SAF3 229 0027 00, Schmitz 016010
Art. Nr. 084.220-71

Luftfederbalg € 82.00
passend f. MAN-TGA, TGS, TGX, Vergleichs Nr. 81.43600.6036, 81.43600.6056
Art. Nr. 084.249-71A

Luftfederbalg € 79.00
passend f. MAN-TGA, TGM, TGS, TGX, Vergleichs Nr. 81.43600.6035
Art. Nr. 084.251-71A

Luftfederbalg € 85.00
passend f. Scania Serie P,G,R,T, Vergleichs Nr. 1 774 804, 2 357 532, 1 944 314
Art. Nr. 084.335-71A

Luftfederbalg € 66.90
passend f. Mercedes, Jost, Vergleichs Nr. 946 328 14 01, JAE3010501401
Art. Nr. 084.105-72A

Luftfederbalg € 67.00
passend f. Schmitz, Vergleichs Nr. 016512, 016558, 188112
Art. Nr. 084.268-71A

Luftfederbalg € 67.00
passend f. SAF, Vergleichs Nr. 3 229 0033 00
Art. Nr. 084.100-73A

Luftfederbalg € 68.00
passend f. BPW, Vergleichs Nr. 05.429.43.21.0
Art. Nr. 084.082-74A

Luftfederbalg € 68.00
passend f. BPW, Schmitz, Vergleichs Nr. 05.429.43.20.0, 015502, 017109
Art. Nr. 084.083-73

Kompressor 2-Zylinder 608cc **€ 484.00**
Scania Vergleichs Nr. 1380457, Knorr LK4941
Art. Nr. 660209

Kompressor 2-Zylinder 703cc **€ 572.00**
Volvo Vergleichs Nr. 20765890, Wabco 412704027R
Art. Nr. 660012

Kompressor 1-Zylinder 360cc **€ 484.00**
MAN Vergleichs Nr. 51541007121, Knorr K118684X00
Art. Nr. 660326

Kompressor 1-Zylinder 352cc **€ 407.00**
Mercedes Vergleichs Nr. A9061304915, Wabco 411154004R
Art. Nr. 660024

Kompressor 1-Zylinder 360cc **€ 1950.80**
MAN Vergleichs Nr. 51540007144 Knorr
Art. Nr. 660085

Kompressor 2-Zylinder 704cc **€ 590.00**
DAF Vergleichs Nr.1505917, Volvo 20382347, Wabco 412704008R
Art. Nr. 660011

Kompressor 2-Zylinder 630cc **€ 517.00**
Iveco Vergleichs Nr. 41211122, Knorr K022263N00
Art. Nr. 660202

Kompressor 1-Zylinder 360cc **€ 484.00**
MAN 51541007117, Knorr
Art. Nr. 660313

Kompressor 2-Zylinder 600cc **€ 646.00**
Scania Vergleichs Nr. 2760239, Knorr K155389X00
Art. Nr. 660380

Kompressor 2 Zylinder 490cc **€ 1180.00**
Mercedes Vergleichs Nr. A4711304315, Voith 14900145712
Art. Nr. 660501

Kompressor 1-Zylinder 352cc **€ 429.00**
Iveco Vergleichs Nr. 41211219, Wabco 412352020R
Art. Nr. 660008

Kompressor 2-Zylinder 440cc **€ 660.00**
Volvo Vergleichs Nr. 22083126, Knorr K162503N00
Art. Nr. 660098

Alle Preise sind exkl. MwSt. Änderungen und Irrtümer vorbehalten. Angebote gültig bis 31.03.2023 bzw. solange der Vorrat reicht.

Luftfilter € 38.50
OE: 133 5679; 142 1022; 1728667; 1869993; 1869995;
Cross-Ref. M+H: C 30 1240/1
Art. Nr. E1013L

Luftfilter € 52.00
Renault und Volvo; OE: 74 21 337 443; 74 21 337 557;
Cross-Ref. M+H: C 33 013
Art. Nr. E528L

Luftfilter € 39.10
MAN; OE: 81.08405-0037;
Cross-Ref. M+H: C 27 038
Art. Nr. E1572L

Luftfilter € 63.00
Mercedes; OE: A 004 094 69 04;
Cross-Ref. M+H: CP50 002
Art. Nr. E1060L01

Luftfilter € 64.00
DAF; OE 1854407; 1931680; 1931681; 1931685; Cross-Ref. M+H: C26 024 KIT
Art. Nr. E1084L

Luftfilter € 60.30
Iveco; OE 5801400571;
Cross-Ref. M+H: C32 004
Art. Nr. E1150L

we think transport

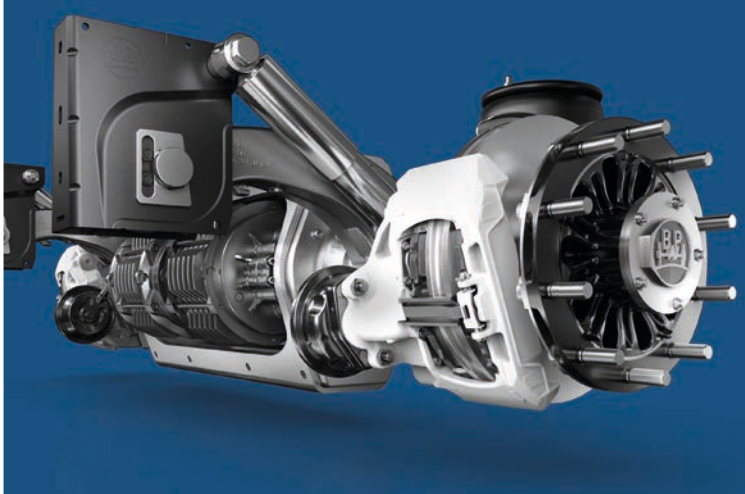

BPW ePower

DIE POWER ACHSE.

BPW ePower ist die Generatorachse, die auf intelligente Weise während der Fahrt Strom generiert.

Kupplung € 530.00
Kupplungssatz MAN;
OE 81.30005.9025
Art. Nr. 640 3035 33

Kupplung € 418.80
MB Actros MP2/MP3,
Axor Getriebe G201-12,
G211-12, G241-16, Euro 4/5
Art. Nr. 827498

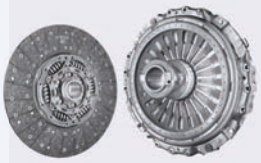

Kupplung € 465.00
OE: 143 0250 10,
1625968, 1628626
Vergleichsnr: 3400 122 101
Art. Nr. 643 3088 00

Schneekette € 538.90
Schneekettenpaar Profi
Premium Line PI-390-7; 14.00-20
Art. Nr. 32487

Symbolbild

Schneekette € 210.00
Schneekettenpaar STAR RING
315/80 22,5 7mm
Art. Nr. RAL 619STAR

Symbolbild

Schneekette € 210.00
Schneekettenpaar STAR RING
385/65 22,5 7mm
Art. Nr. RAL 614STAR

Schneekette € 129.60
Schneekettenpaar
„TAUREAN BT2 37
285/70-19.5
Art. Nr. 21891

Schneekette € 269.00
„TAUREAN TC1 142 8 Agronetz;
405/70-18; 360/70-20;
375/70-20
Art. Nr. 73045

Schneekette € 555.60
„U 3933 UNIVERSAL; 13.6-24;
14.5-24;, 340/80-24; 340/80-24
IND; 340/85-24
Art. Nr. 30013

Unser Shop - Ihre Suchmaschine
shop.fahrzeugbedarf.at
24/7

Alle Preise sind exkl. MwSt. Änderungen und Irrtümer vorbehalten. Angebote gültig bis 31.03.2023 bzw. solange der Vorrat reicht.

BESTENS BESCHICHTET.

BPW Kathodische Tauchlackierung (KTL + Zn)

UMFASSENDER SCHUTZ FÜR ALLE KOMPONENTEN.

Unsere Fahrwerke sind bekannt für ihre Langlebigkeit und Robustheit.

Ein Schlüssel dazu ist die Kathodische Tauchlackierung (KTL + Zn). Diese Kathodische Tauchlackierung mit Zinkphosphatierung sorgt für einen 5-fach höheren Korrosionsschutz als eine konventionelle Grundierung mit Decklackierung und verhindert zuverlässig ein Unterrosten. Die spezielle Oberflächenveredlung erreicht auch schwer zugängliche Stellen und trotzt selbst härtesten Steinschlägen und Reinigungschemikalien. Die Beschichtung KTL + Zn erfüllt außerdem den Salzsprühtest nach DIN EN ISO 9227 mit 504 Std.

IMMER RICHTIG UNTER DRUCK.

BPW AirSave

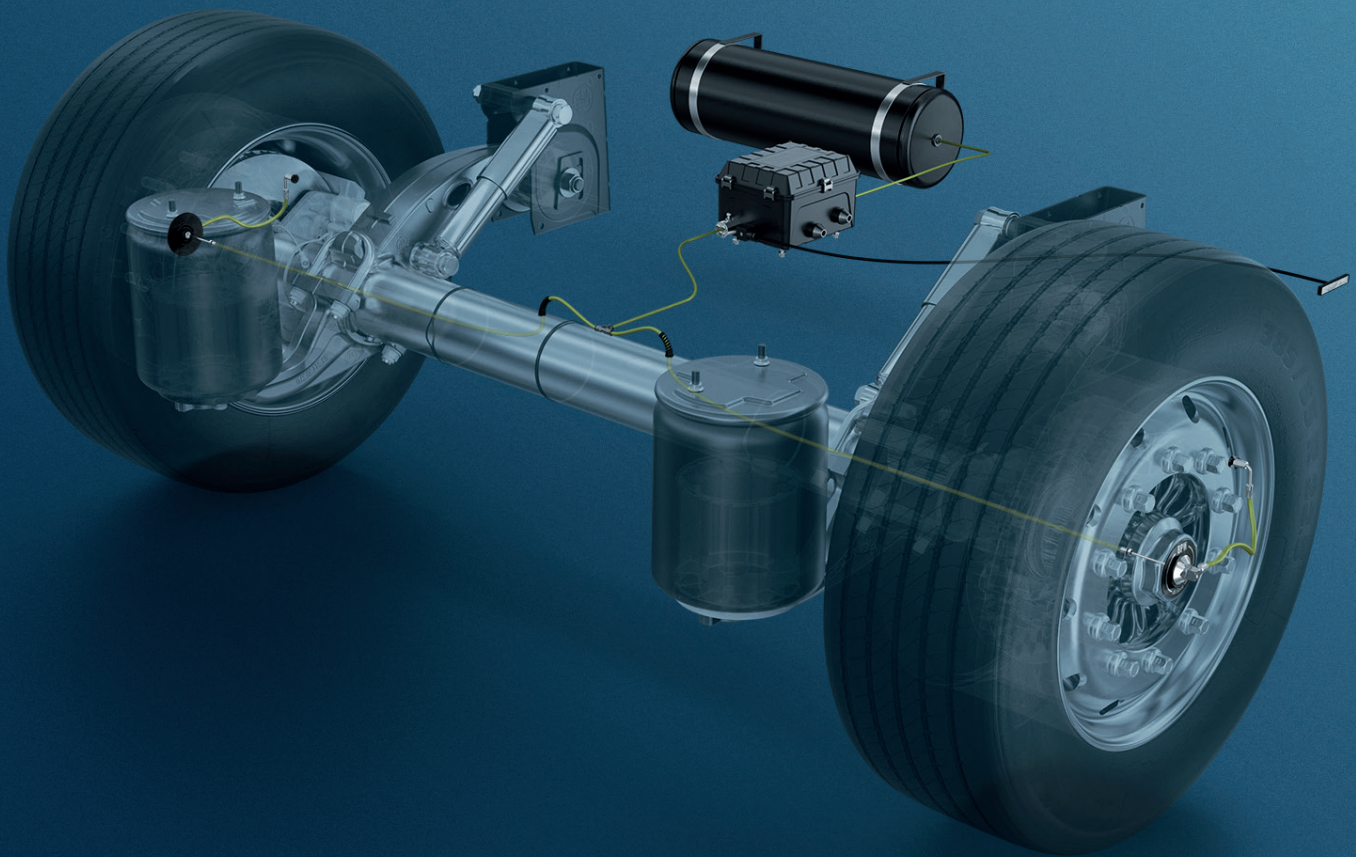

Alle Preise sind exkl. MwSt. Änderungen und Irrtümer vorbehalten. Angebote gültig bis 31.03.2023 bzw. solange der Vorrat reicht.

FZB | BPW

FAHRZEUGBEDARF.AT

FINDEN SIE DIE PASSENDEN DOKUMENTE IN UNSEREM DOWNLOADCENTER

UNSERE DOKUMENTE FINDEN SIE UNTER: **www.fahrzeugbedarf.at/downloads**

FAHRZEUGBEDARF.AT

FZB | B.P.W

FAHRZEUGBEDARF.AT

UNSERE BESTELLZEITEN (TELEFONISCH / EMAIL)
MO - DO: 07:30 - 17:30 | FR: 07:30 - 16:00

FAHRZEUGBEDARF AUS ÖSTERREICH

FAHRZEUGBEDARF
ERSTAUSRÜSTUNG & INDUSTRIE

Industriestraße 7
2353 Guntramsdorf
Tel +43 5 7172-5000
office@fahrzeugbedarf.at

FAHRZEUGBEDARF
SHOP GUNTRAMSDORF

Industriestraße 7
2353 Guntramsdorf
Tel +43 5 7172-4000
office_40@fahrzeugbedarf.at

FAHRZEUGBEDARF
GROßEBERSDORF

Julius Raab Strasse 29
2203 Großebersdorf
Tel +43 5 7172-1000
office_12@fahrzeugbedarf.at

FAHRZEUGBEDARF
SEEWALCHEN

Industriegebiet 8
4863 Seewalchen
Tel +43 5 7172-4800
office_38@fahrzeugbedarf.at

FAHRZEUGBEDARF
LINZ

Thanhoferstraße 2
4030 Linz
Tel +43 5 7172-3000
office_30@fahrzeugbedarf.at

FAHRZEUGBEDARF
KALSDORF

Gewerbepark West 7
8401 Kalsdorf bei Graz
Tel +43 57172-2000
office_20@fahrzeugbedarf.at

FAHRZEUGBEDARF
VILLACH

St. Josef Straße 24
9500 Villach
Tel +43 5 7172-2200
office_27@fahrzeugbedarf.at

FAHRZEUGBEDARF
KOLSASS

Rettenbergstrasse 30
6114 Kolsass
Tel +43 5 7172-6100
office_61@fahrzeugbedarf.at

FOLGEN SIE UNS AUF SOCIAL MEDIA

INSTAGRAM FACEBOOK LINKEDIN

Unser Shop - Ihre Suchmaschine
shop.fahrzeugbedarf.at

24/7

B.P.W | B.P.W Aftermarket Group | FZB ALU | ERMAX® | HBN-Teknik A/S | HESTAL | idem telematics | Monark

Änderungen, Satz und Druckfehler vorbehalten. Herausgeber: Fahrzeugbedarf Kotz & Co. KG, Industriestraße 7, 2353 Guntramsdorf